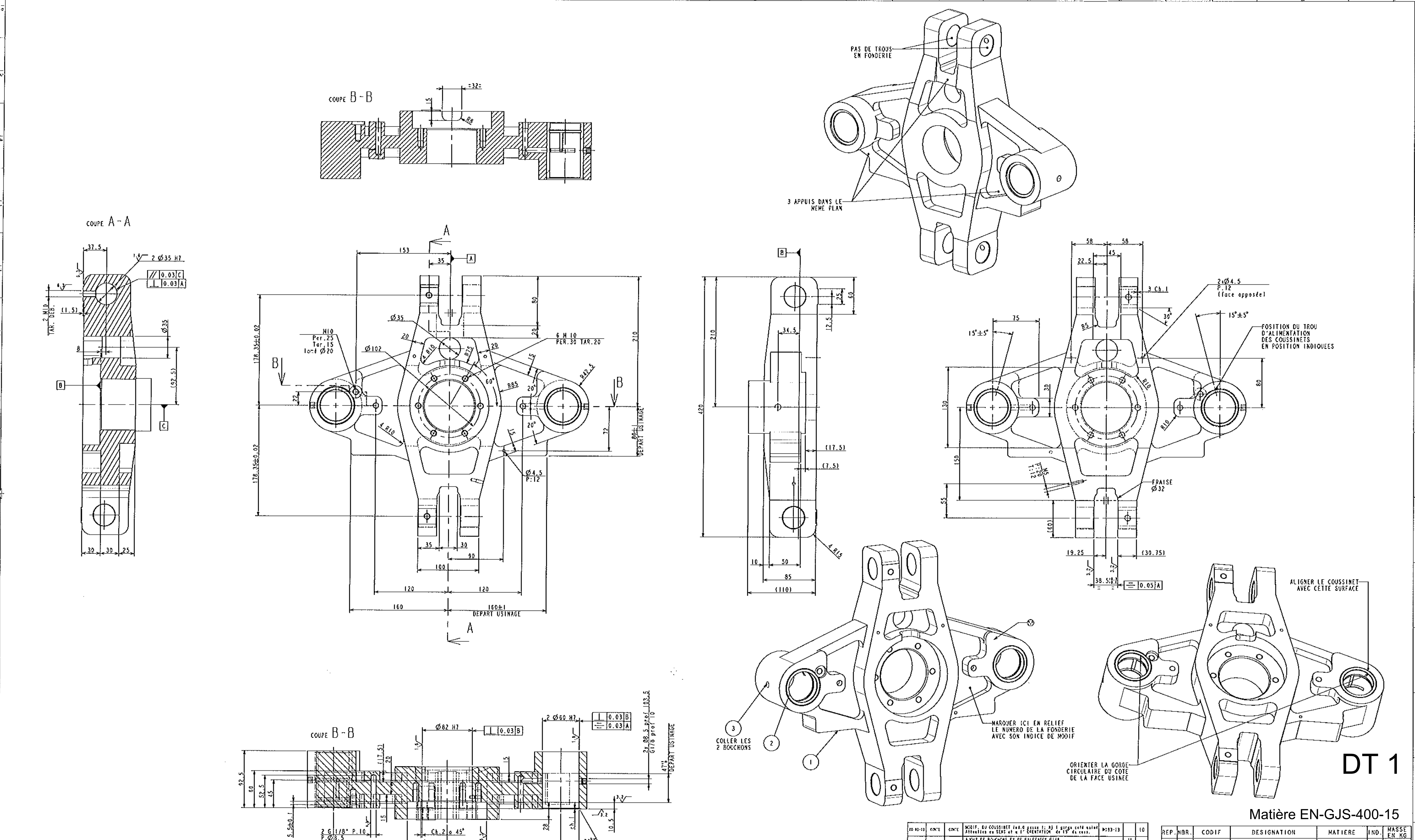

DT 1

Matière EN-GJS-400-15

DATE	NOM	VERIF.	MODIFICATIONS	N° AVIS	LOC.	REV.
[illegible]	CONTE	CONTE	MODIF. du COUSSINET [illegible] passe [illegible]; [illegible] 1 gorge coté usiné. Attention au SENS et à l'ORIENTATION de 15° du cous.	[illegible]-13		10
[illegible]	MARTIN	MARTIN	AJOUT DE BOUCHONS ET DE FILETAGES G1/8 POUR MONTAGE COUSSINET. CHANGEMENT DU COUSSINET(passe de WH321 182 à WH321 439)	[illegible]-12	J4	09
[illegible]	CONTE	CONTE	Augmenter le ch d'entrée du Ø82 1.5x45 passe 2	[illegible]-11		08
[illegible]	[illegible]	[illegible]	Suppression des 2 rainures de fraise Ø25 Ep=4. Modification de cote : Ø126>Ø133	[illegible]-11	M1 L3	07
[illegible]	[illegible]	[illegible]	Modification de cotes: M10 > M10 lamé Ø20	[illegible]-11	[illegible]	06
[illegible]	[illegible]	[illegible]	Modif: 55°40' / 0°>60° / 30>3 / 70>72 / 137>95 / 163>120 / 37.5>52.5 / 25>45 / WH321102>WH321102. Déplacement de trous: 2x Ø4.5 / M5. Ajout: usinage 32x15 / 2 bossages 15x30x90. 2x Ø8.5 "débouchants"	[illegible]-11	[illegible]	05
[illegible]	CONTE	CONTE	Suppr. de 2 trous Ø4.5 / Suppr. du trou Ø25. Ajout d'un trou Ø4.5/ Ajout d'un M5	[illegible]-08		04
[illegible]	[illegible]	[illegible]	Remplacement des 4 trous Ø4.5 côté sommier par 5 trous Ø4.5 + ajout d'un trou Ø25	[illegible]-05		03
[illegible]	CONTE	CONTE	Modif. position axe 35 cote 179.2 passe 178.35 et 9.5 passe 8. Cote 33 passe 37.5 fraisage bossage. 2 trous M3 passe M5 x 100.	[illegible]-07		02
[illegible]	CONTE	CONTE	MISE EN CONFORMITE DU PLAN DE FONDERIE SUITE A UNE ERREUR SUR UN SYMBOLE D'USINAGE EP. 80 DEVIENT 85 ET PROF. LAMAGE 23 PASSE 28. Ajouter 4 trs Ø4.5 cotes 120; 110; 80;30 et 25. Changer l'orientation de 30° des 6 trous M10. Modif. tar15 deb. sur les 2 trs M10 ⊥ Ø35	[illegible]-07		01
[illegible]	CONTE	CONTE	CREATION	[illegible]-06		0

REP.	NBR.	CODIF	DESIGNATION	MATIERE	IND.	MASSE EN KG
1	1	WH321102	CROIX	Ft GS 400-15	08	28.682
2	2	WH321439	COUSSINET de la CROIX	WF 750/1A+GR	01	0.593
3	2	WN000001	BOUCHON 206/10/00 1/8			0.003

FONDERIE: RAYONS NON COTES OU NON REPRESENTES R=3 a R=5
BRUT DE FONDERIE: W9 321 102

RAPPORTER L'ELEMENT A L'EMPLACEMENT DU SYMBOLE LE NUMERO DE LA PIECE ET SON INDICE DE MODIFICATION

TOLERANCES : Generales : JS13 / js13
Entraxe de perçage : ±0.2

ETATS DE SURFACE : 6.3 3.2 1.6

MATIERE : EN5
TRAITEMENT :
TRAITEMENT :
MASSE : [illegible] Kg

ECHELLE 1:2

BILLION

DESSINE PAR : CONTE
VERIFIE PAR : CONTE
DATE : [illegible]

100T SELECT
CROIX FERMETURE

FORMAT A0 | WH321102 | PLANCHE 1/1 | REV. 10