DOCUMENTS TECHNIQUES COMPLEMENTAIRES

BACCALAUREAT PROFESSIONNEL

Menuiserie aluminium-Verre

Session 2026

Durée : 3 heures **Coefficient : 2**

EPREUVE E2

Sous-épreuve E22 (U22)

Préparation et suivi d'une fabrication et d'une mise en œuvre sur chantier

Ce dossier comporte **8** pages, numérotées de **DTC 1 / 8** à **DTC 8 / 8**
Assurez-vous que cet exemplaire est complet.
S'il est incomplet, demandez un autre exemplaire au chef de salle.

ÉLÉVATION ET COUPE DE PRINCIPE PORTE ME 001

COUPE DE PRINCIPE
VERTICALE

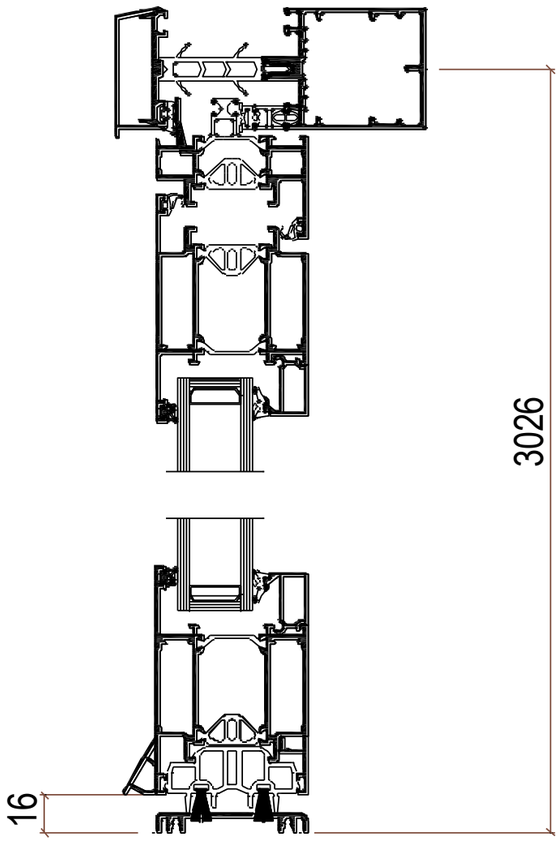

ÉLÉVATION

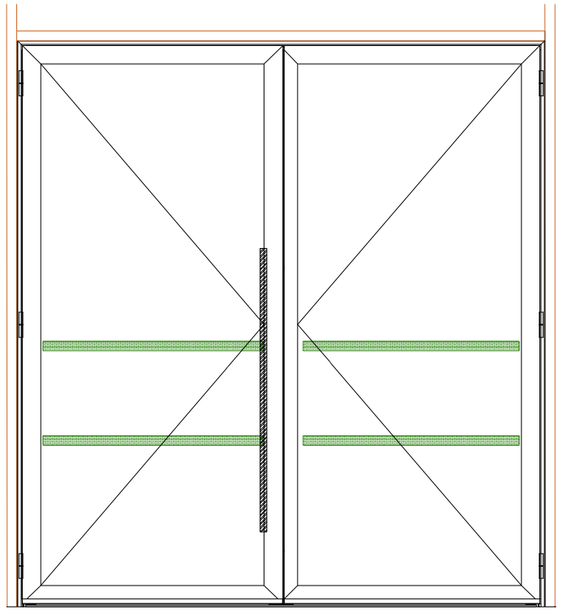

COUPE DE PRINCIPE
HORIZONTALE

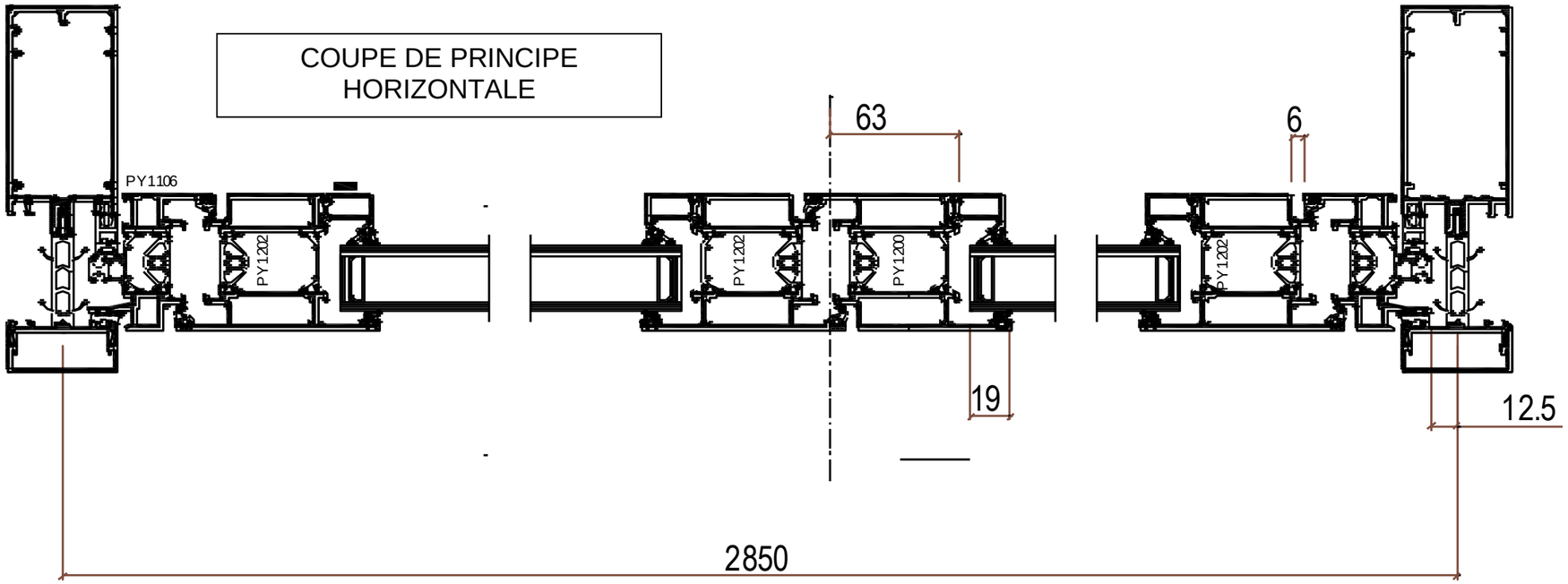

BACCALAUREAT PROFESSIONNEL : MENUISERIE ALUMINIUM-VERRE	**Documents techniques complémentaires E22 (U22) – Préparation et suivi d'une fabrication et d'une mise en œuvre sur chantier**	**26-BCP-MAV-U22-MEAG1**	**DTC 2 / 8**

PLANCHE DE PROFILÉS

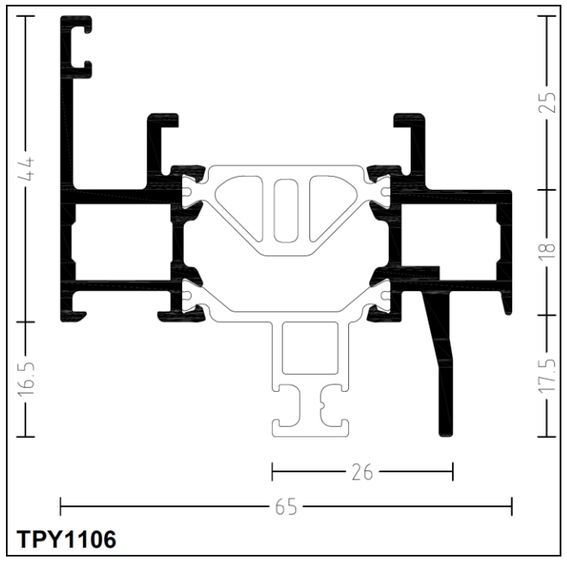

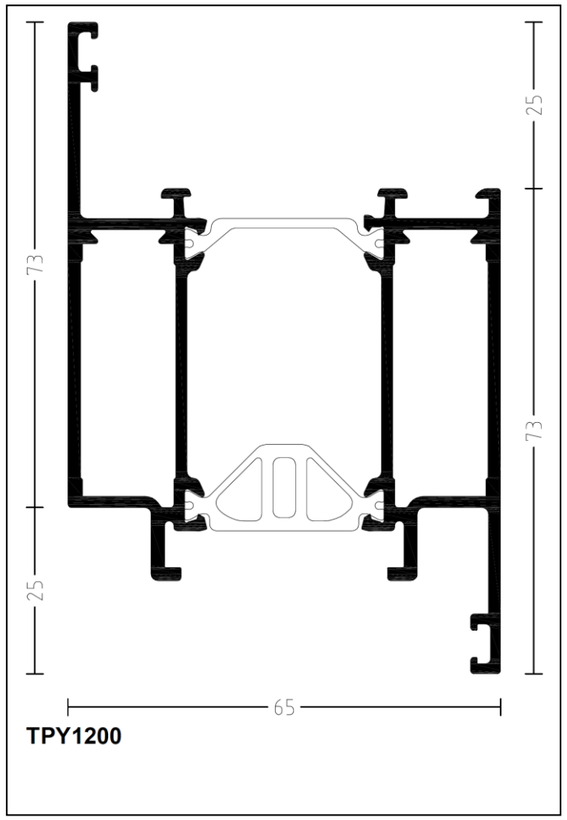

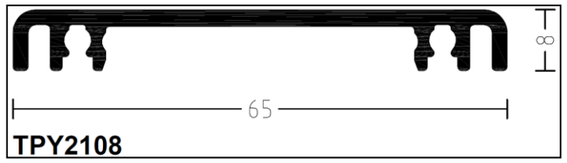

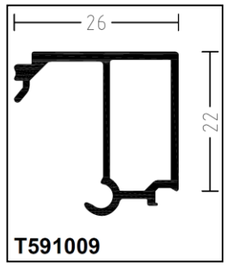

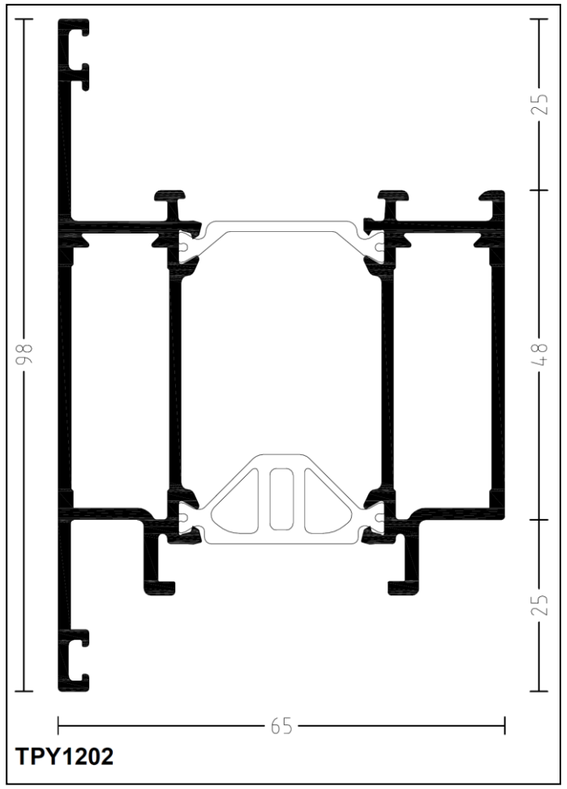

CALFEUTREMENT

Préconisation DTU 36.5

Consommation pour un ouvrage

	Largeur	Hauteur	Quantité
Fond de joint	1 LNB	2 (HNB-0,1)	Rouleau de 50 m
Compriband	1 LNB	2 x 0,1m (Remontée partie basse)	Rouleau de 10 m
Mastic élastomère	2 LNB	2 HNB	Longueur réalisable pour une cartouche de 310ml = 14m

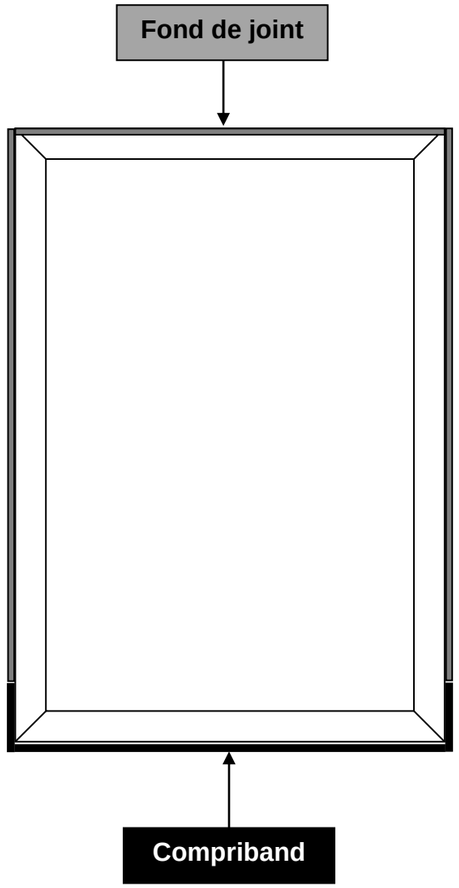

LES DIFFÉRENTS ENGINS DE TRAVAIL EN HAUTEUR

RÉFÉRENCE : SCI455

Dimension et poids	
Hauteur	1.84 m
Longueur	1.21 m
Largeur	0.70 m
Poids	0.37 t
Autres	
Type de sol	Stabilisé
Certificat de conduite	CACES*R486AA

Moteur	
Type d'alimentation	Batterie
Energie	Électrique
Tension de la batterie	12 v
Capacité de la batterie en Ah	10Ah
Stage V	Non
Automoteur	Non
Conditions de travail et environnement	
Émission de CO^2	0.03 kg/jour

Performances	
Type de chantier	Intérieur
Hauteur de travail	4.55 m
Charge maximale	150 kg
Extension de la plate-forme	Non
Nombre de personnes maximal	1
Stabilisateurs hydrauliques	Non
Articulation pendulaire	Non

RÉFÉRENCE : : SCI15E

Dimension et poids	
Hauteur	3.05 m
Longueur	4.40 m
Largeur	2.30 m
Poids	7.51 t
Autres	
Type de sol	Tout-terrain
Certificat de conduite	CACES*R486AA

Moteur	
Type d'alimentation	Batterie
Energie	Électrique
Capacité de la batterie en Ah	435 Ah
Stage V	Non
Automoteur	Oui
Châssis	
Nombre de roues motrices	4
Conditions de travail et environnement	
Émission de CO^2	2.49 kg/jour

Performances	
Type de chantier	Extérieur, intérieur
Hauteur de travail	15.00 m
Charge maximale	750 kg
Extension de la plate-forme	Oui
Longueur d'extension de la plate-forme	1.96
Nombre de personnes maximal	4
Stabilisateurs hydrauliques	Oui
Articulation pendulaire	Non

LES DIFFÉRENTS ENGINS DE TRAVAIL EN HAUTEUR

RÉFÉRENCE : CAM10M

Dimension et poids	
Hauteur	3.20 m
Longueur	5.91 m
Largeur	2.20 m
Poids	3.20 t
Largeur du plateau	73 cm
Longueur du plateau	80 cm
Autres	
Certificat de conduite	
Permis B	CACES*R486 B

Moteur	
Energie	Thermique
Carburant	Diesel
Châssis	
Nombre de roues motrices	2
Conditions de travail et environnement	
Émission de CO^2	23.35 kg/jour

Performances	
Type de bras	Télescopique
Hauteur de travail	11.80 m
Déport maximal	6.80 m
Charge maximale	120 kg
Nombre de personnes maximal	1
Rotation de la tourelle	360°
Articulation pendulaire	Non
Extension de la plate-forme	Non
Stabilisateurs hydrauliques	Non

RÉFÉRENCE : SCI79C

Dimension et poids	
Hauteur	2.80 m
Longueur	2.11 m
Largeur	1.30 m
Poids	2.45 t
Longueur du plateau	1.50 m
Largeur du plateau	1.20 m
Autres	
Type de sol	Tout-terrain
Certificat de conduite	CACES*R486AA

Moteur	
Energie	Bi-énergie
Tension d'alimentation	230 V
Carburant	Diesel
Vitesse maximale	2.2 km/h
Automoteur	Oui
Châssis	
Type de châssis	Sur des chenilles

Performances	
Type de chantier	Extérieur, intérieur
Hauteur de travail	7.87m
Charge maximale	250 kg
Extension de la plate-forme	Oui
Longueur d'extension de la plate-forme	0.85 m
Nombre de personnes maximal	2
Stabilisateurs hydrauliques	Non

DONNÉES TECHNIQUES TECHNAL

Dormants
intégration FY65
TPY1106

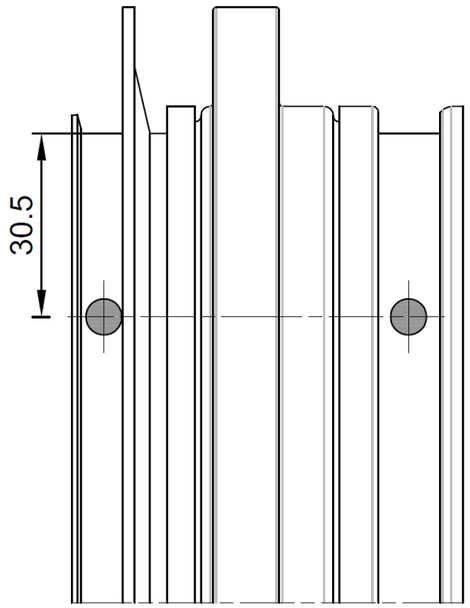

Assemblage du dormant

Assemblage du dormant par goupillage

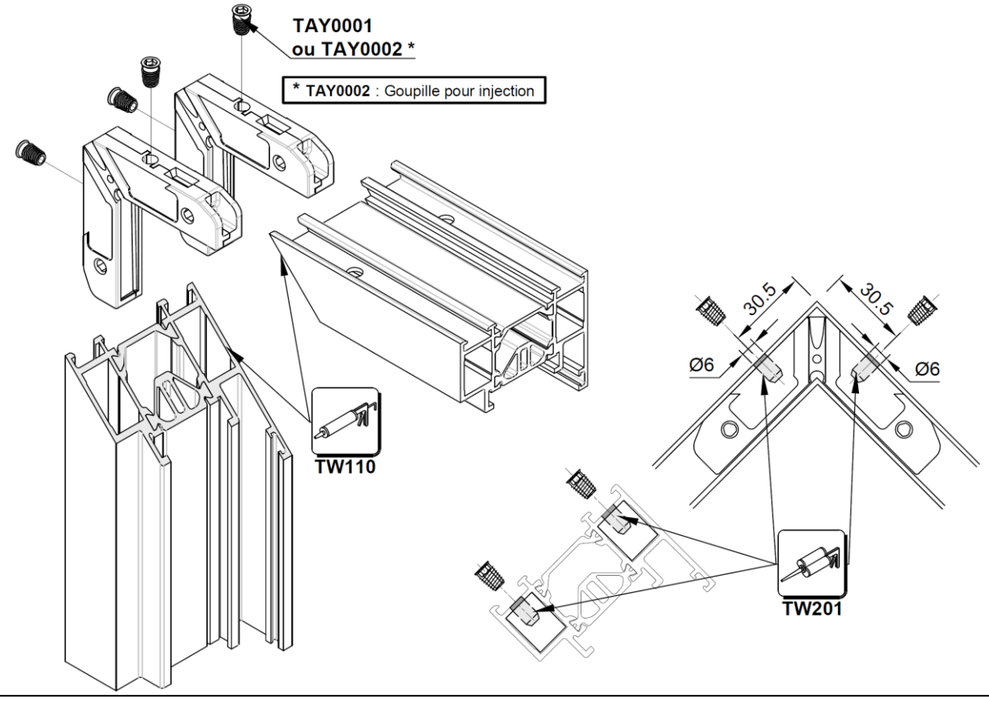

Dormant avec rainure

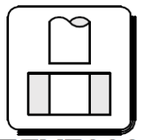

TFY7000

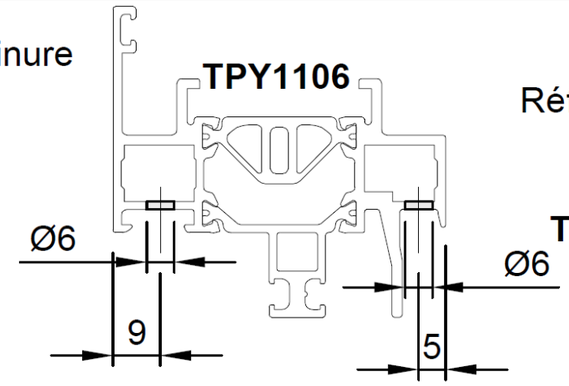

Réf. équerre

T750013

SEC-000049345 -A

DONNÉES TECHNIQUES TECHNAL

Drainage apparent des ouvrants

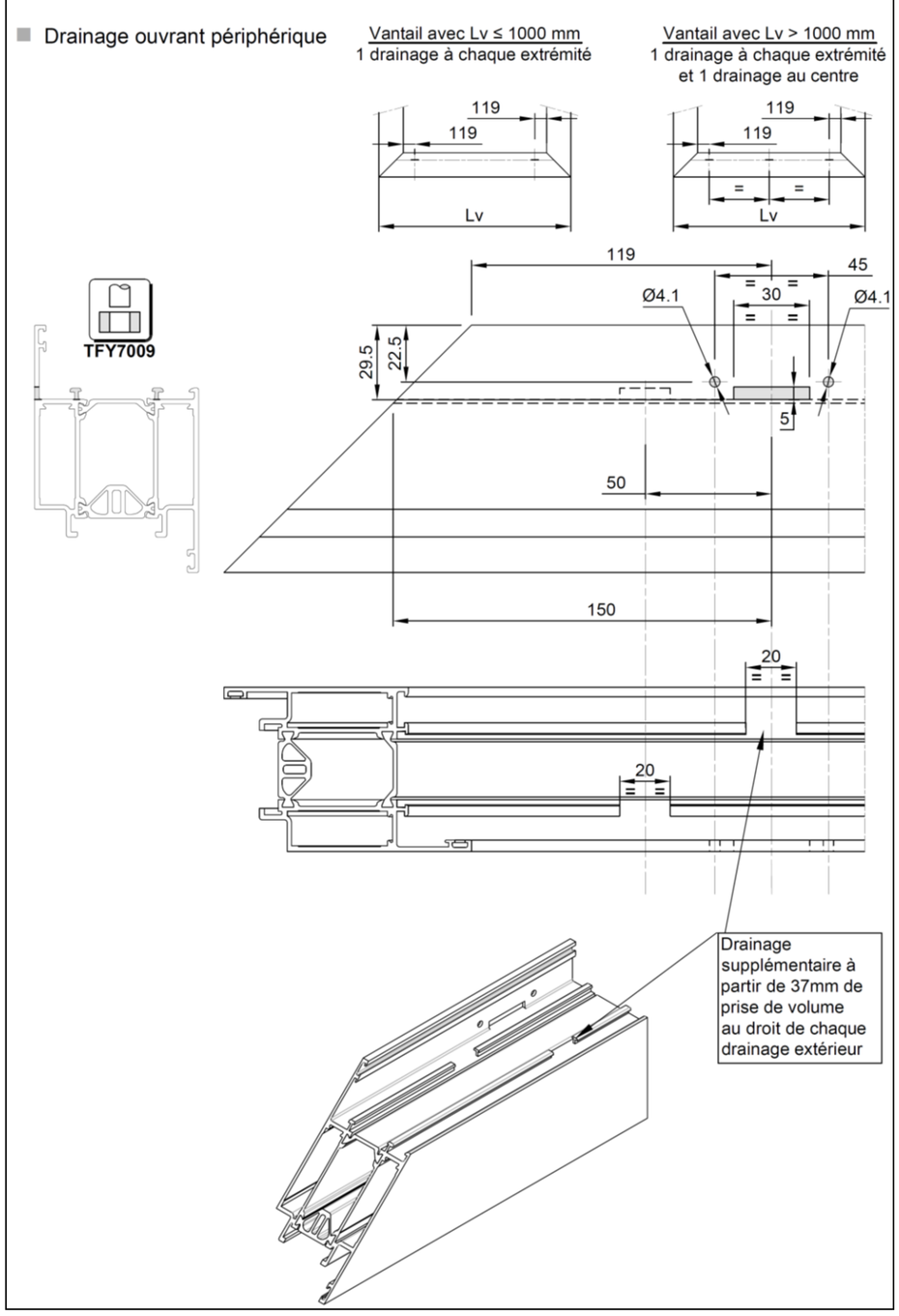
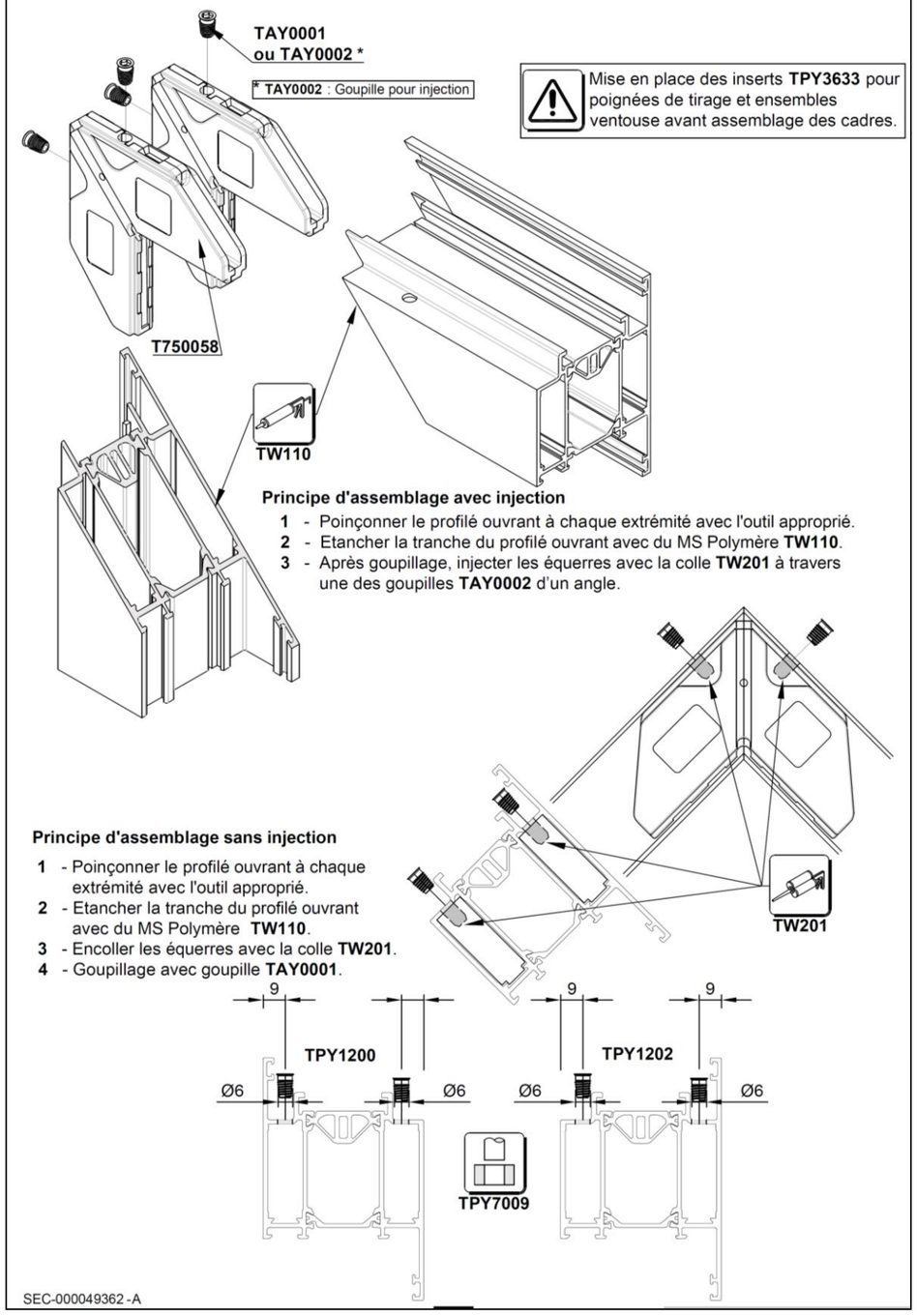
Assemblage de l'ouvrant par goupillage